HÄFELE

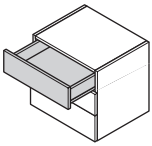

Matrix Box Single
+ Matrix Runner UM S30

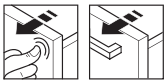

514.40.xxx
514.41.xxx
514.42.xxx

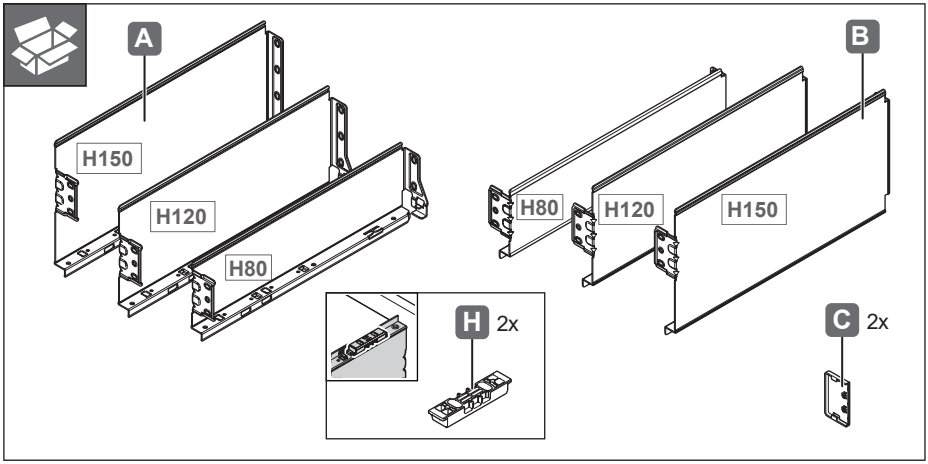

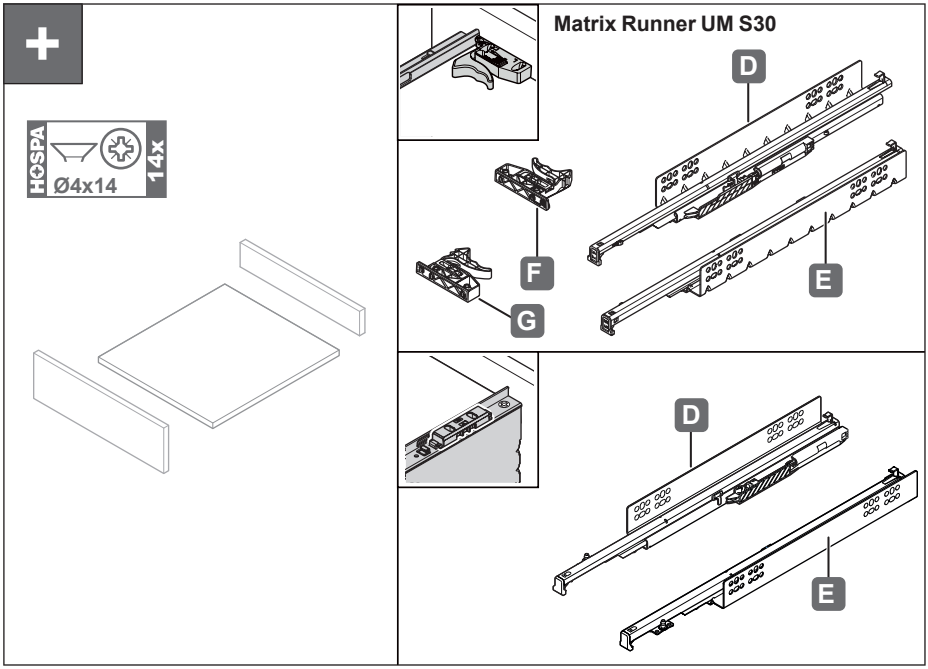

732.25.045

[WS457]

HDE 22.01.2026

X = 7 ~ 18

„mm“

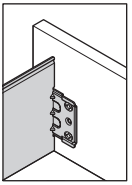

H80

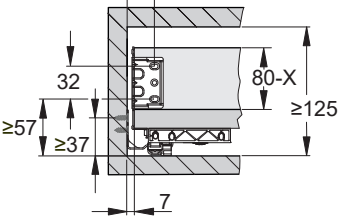

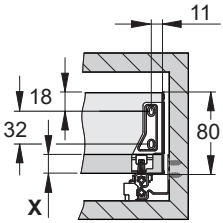

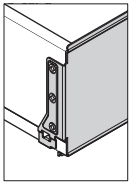

H120

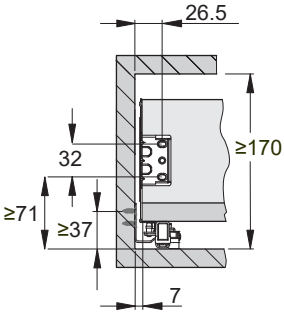

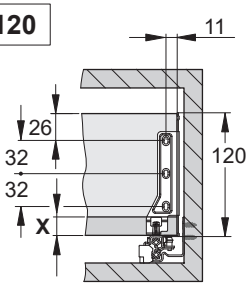

H150

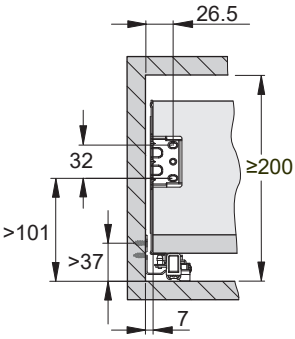

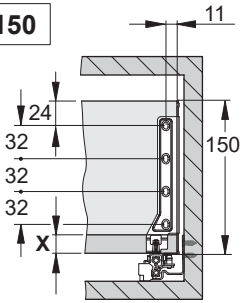

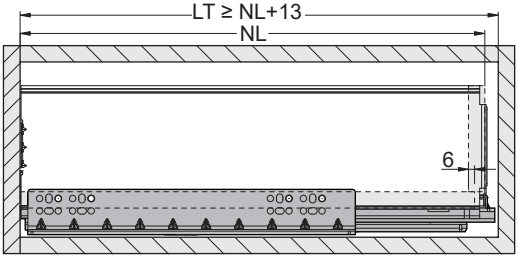

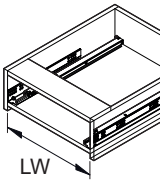

NL	LT(min)
250	263
300	313
350	363
400	413
450	463
500	513
550	563

732.25.045

[WS457]

HDE 22.01.2026

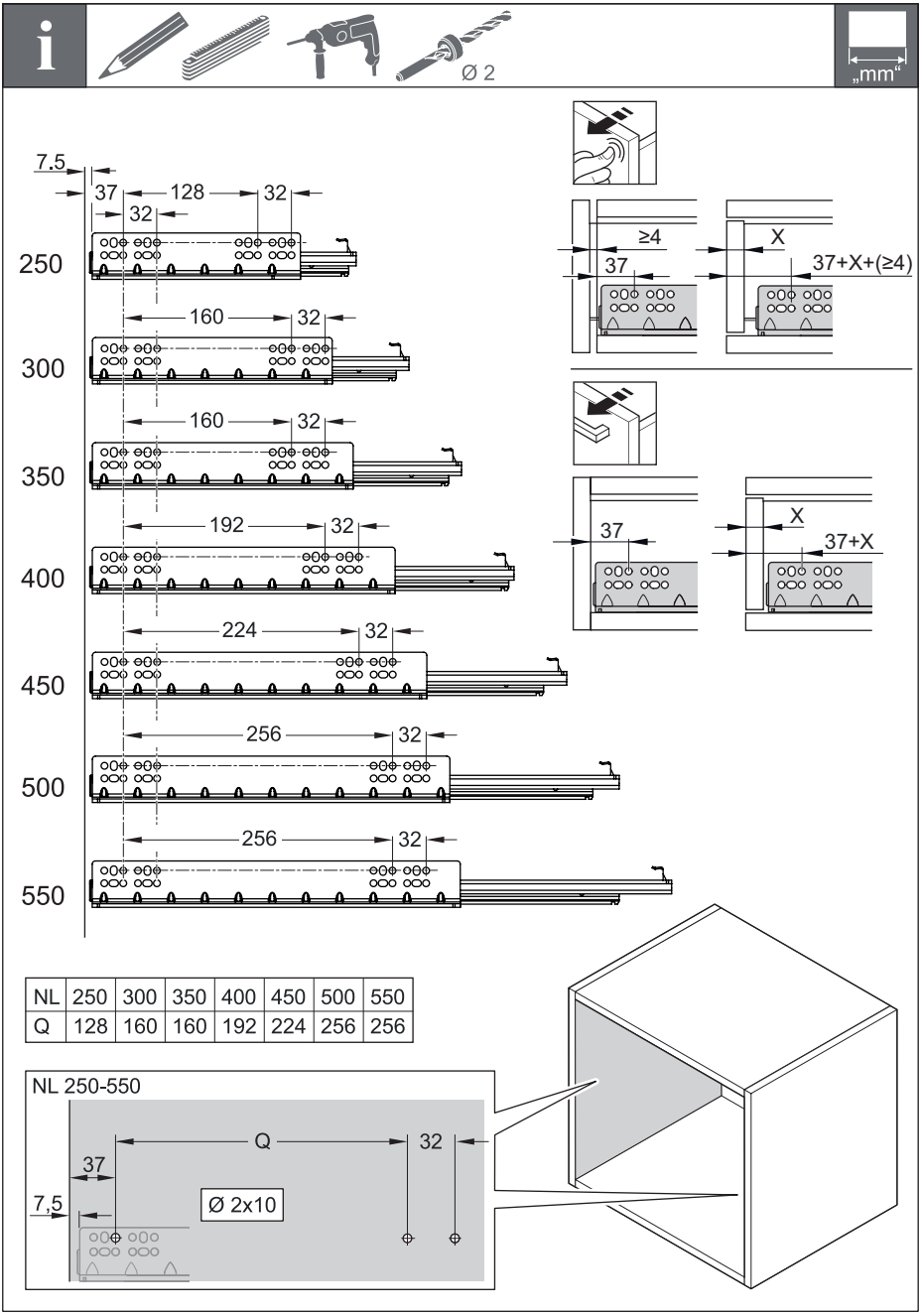

NL	250	300	350	400	450	500	550
Q	128	160	160	192	224	256	256

732.25.045

[WS457]

HDE 22.01.2026

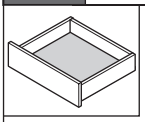

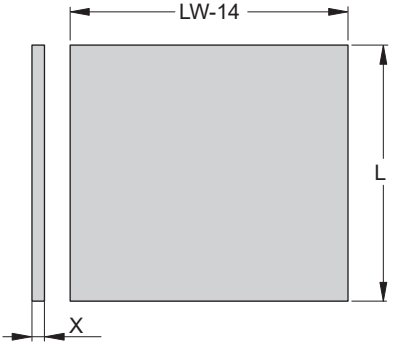

NL	250	300	350	400	450	500	550
L	240	290	340	390	440	490	540

X = 7~18

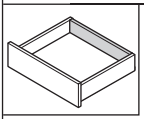

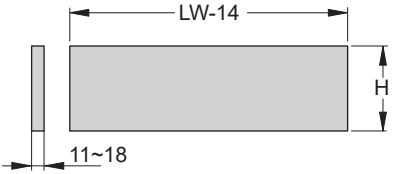

	H80	**H120**	**H150**
H	78-X	118-X	148-X

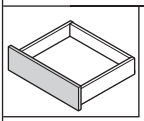

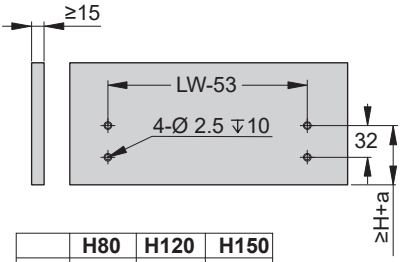

	H80	**H120**	**H150**
H	57	71	101

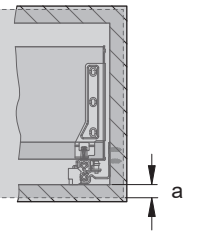

732.25.045

[WS457]

HDE 22.01.2026

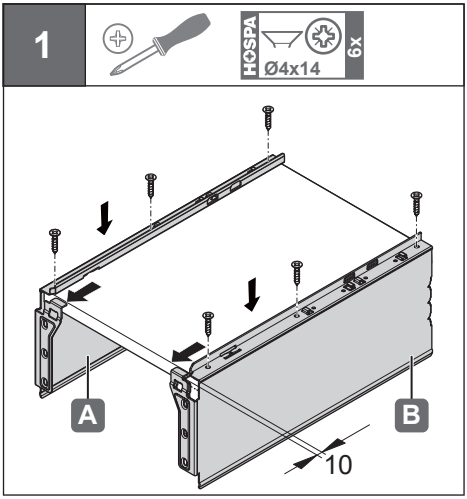

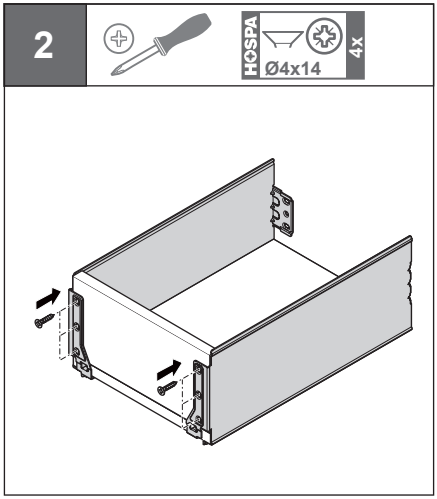

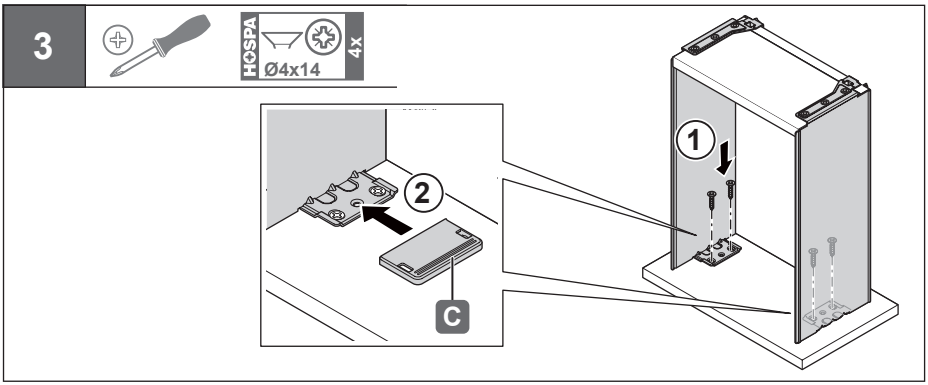

732.25.045

[WS457]

HDE 22.01.2026

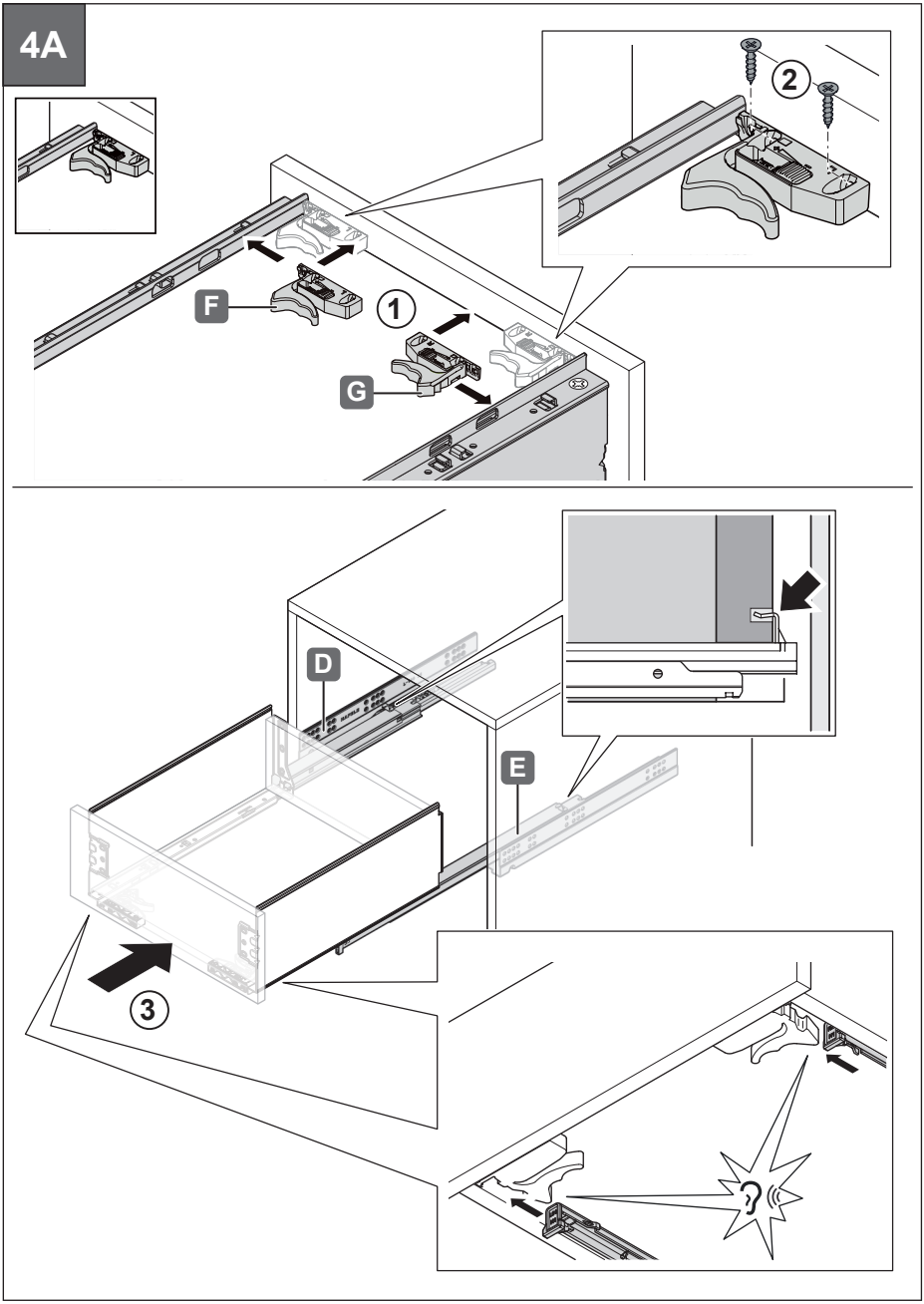

732.25.045

[WS457]

HDE 22.01.2026

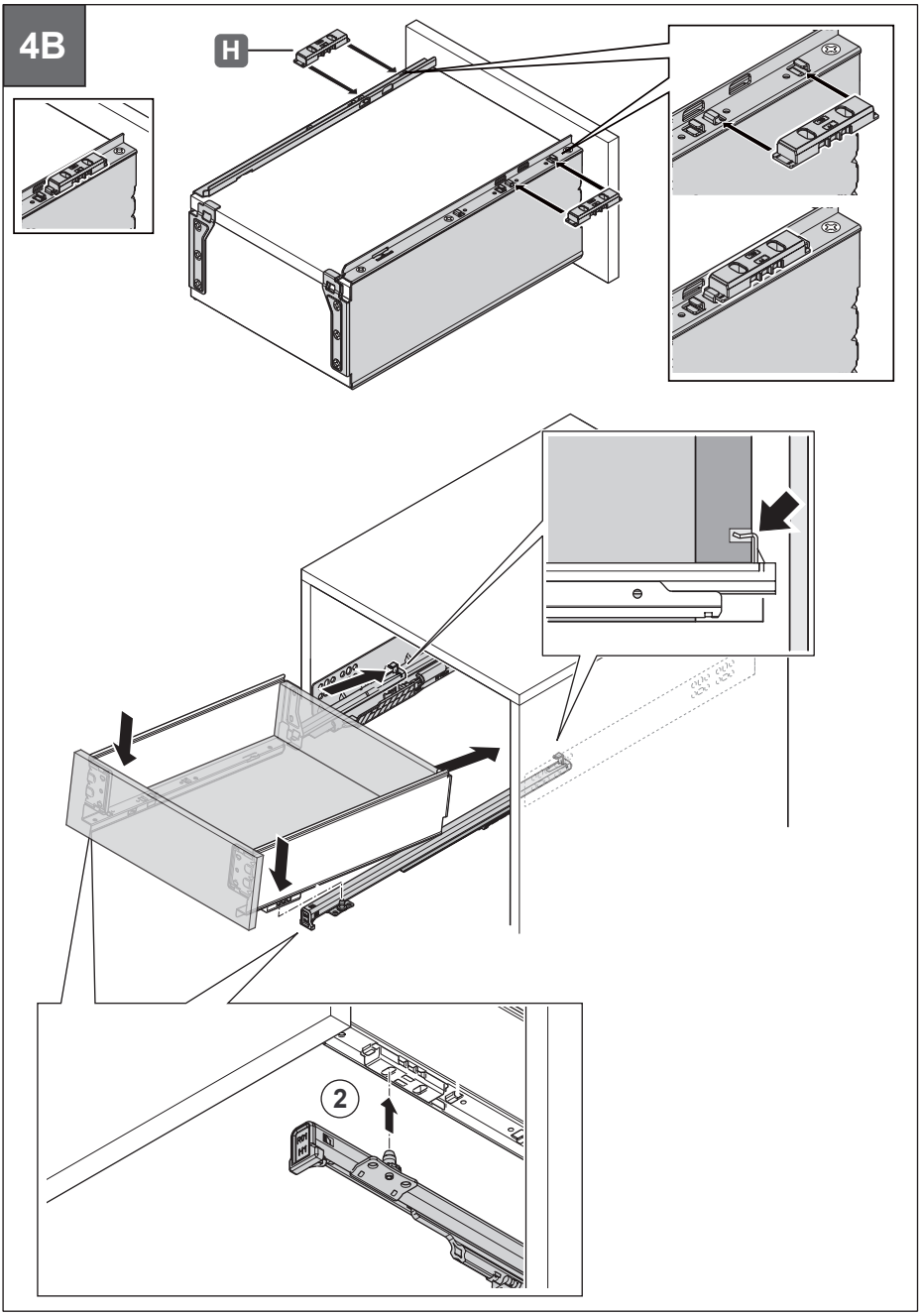

732.25.045

[WS457]

HDE 22.01.2026

732.25.045

HDE 22.01.2026

Subject to alteration

© 2026 by Häfele SE & Co KG · www.hafele.com · info@haefele.de
Adolf-Häfele-Str. 1 · 72202 Nagold · Germany